CROQUI MALHA DE ATERRAMENTO

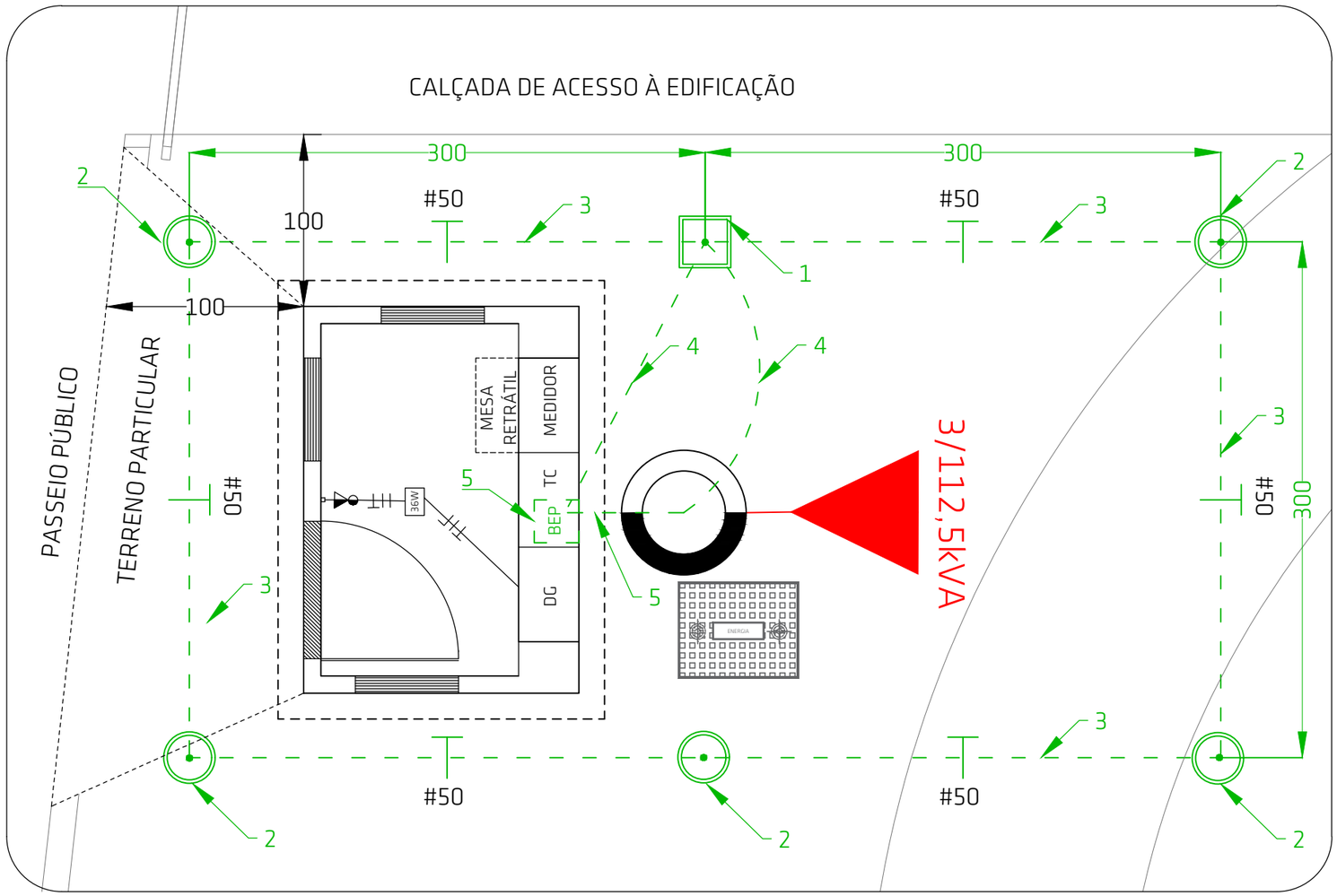

DETALHES DA CAIXA DE INSPEÇÃO DO ATERRAMENTO

OPÇÃO 01
CAIXA DE INSPEÇÃO (CONCRETO)

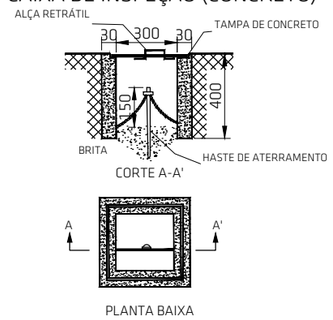

OPÇÃO 02
CAIXA DE INSPEÇÃO (MATERIAL POLIMÉRICO)

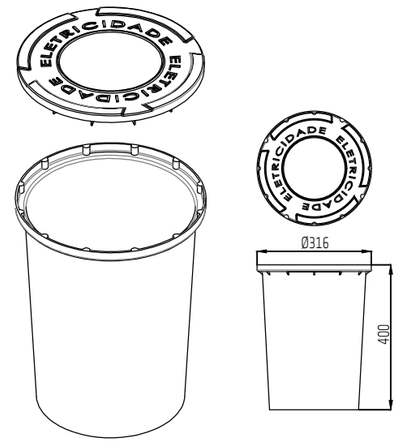

CAIXA DE INSPEÇÃO (CONCRETO PRÉ-MOLDADO)

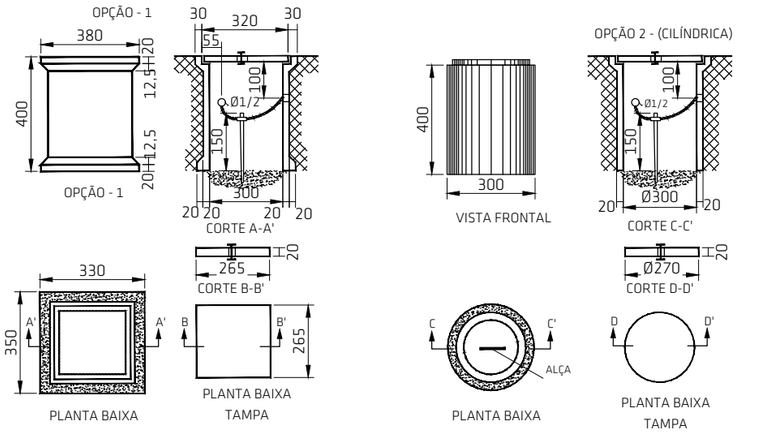

NOTA: DIMENSÕES EM MILÍMETROS (mm)

LEGENDA:

01 - CAIXA DE INSPEÇÃO DE ATERRAMENTO - CONCRETO 30x30x40cm - TAMPA DE CONCRETO COM ALÇA - OPÇÃO 01

02 - CAIXA DE INSPEÇÃO DE ATERRAMENTO - POLIMÉRICA 30x30x40cm - OPÇÃO 02

03 - MALHA DE ATERRAMENTO - CABO DE COBRE NU 50mm²

04 - ATERRAMENTO DO PARA-RAIOS - CABO DE COBRE NU 25mm²

05 - ATERRAMENTO DA CARCAÇA DO TRANSFORMADOR E NEUTRO CONTÍNUO - CABO DE COBRE NU 25mm²

06 - CAIXA BEP - ALUMÍNIO 26x52x20cm

gov.br
Documento assinado digitalmente
MARILUCE RODRIGUES DA SILVA
Data: 17/09/2025 10:39:20-0300
Verifique em https://validar.iti.gov.br

MUNICÍPIO DE ARARANGUÁ
Terra nossa

PROJETO: Projeto de Entrada de Energia - MT
Centro Educacional de Atendimento
Hans Gabriel Vieira Prohmann

CONTEÚDO: Malha de Aterramento / Caixa de Inspeção

DATA:	ART:	ESC.:
27/JUNHO/2025	9902382-1	S/E

RESPONSÁVEL TÉCNICO:
Giuseppe Milanez Marcello
Engº Eletricista | Engº de Segurança do Trabalho
CREA-SC 133604-8
GIUSEPPE MILANEZ MARCELLO:08210435957 Assinado de forma digital por GIUSEPPE MILANEZ MARCELLO:08210435957

PROPRIETÁRIO(A):
MUNICÍPIO DE ARARANGUÁ
CNPJ: 82.911.249/0001-13

ENDEREÇO DA OBRA:
Rua José Francisco Alves, 406, Bairro Nova Divinéia, Araranguá-SC, CEP 88800-000.

PRANCHA: 01C/05